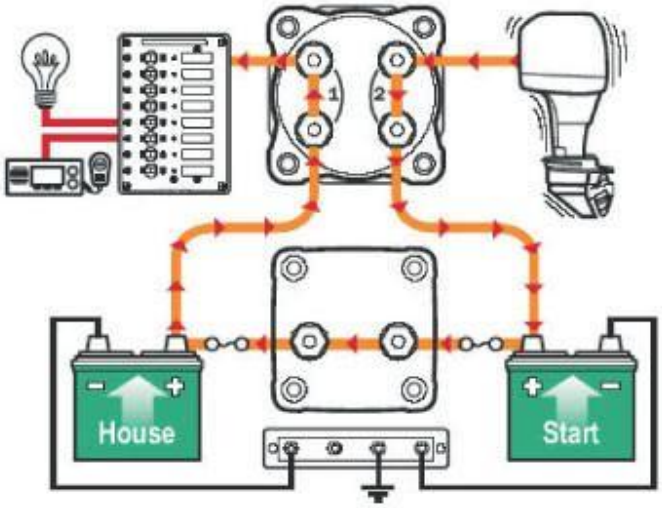

Ved ankomst til båden sættes omskifter til ON.
Når båden forlades sættes omskifter til OFF.

Motor er startet -
Laderelæet kombinerer automatisk start- og forbrugsbatteri.

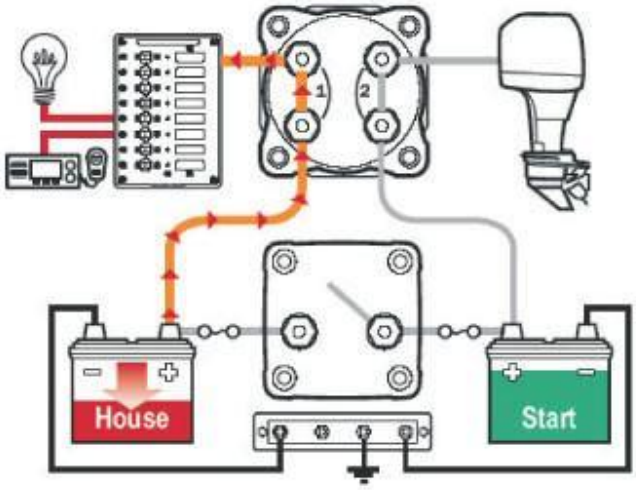

Motor er slukket -
Du skal **ikke** gøre noget.

Startbatteriet beskyttes automatisk af laderelæet så startbatteriet ikke aflades af forbruget i båden.